典型性能

- 100～400 瓦功率输出
- 输入 10-40Vdc
- 标准四分之一砖
- 小尺寸 61.2*39.8*12.7mm
- 输入、输出光电隔离
- 基板温度-55～105℃
- EMC 特性好
- 100%国产化

概述

CJQ100-400 系列电源模块采用混合集成工艺、是航空、航天、军用电子等高可靠应用领域的理想选择。产品的设计与制造符合 SJ20668-1998《微电路模块总规范》的要求，本系列包含单路输出：3.3 V、5V、12V、15V、24V、28 V、48 V；输入电压范围为 10VDC～40VDC，输出功率 100-200W，工作频率约为 330kHz。有遥控、输出短路保护等功能。

原理框图

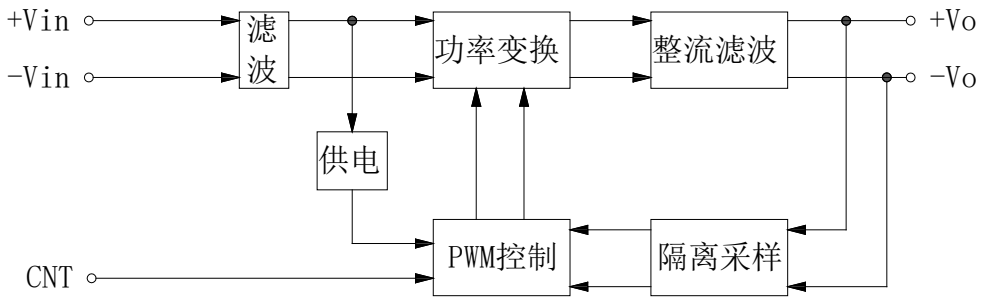

极限参数

输入浪涌电压： 50V/50ms
工作温度(壳温): -55℃～105℃
存储温度: -40℃～125℃
焊接温度(焊接时间 10s)： 300℃

电气参数

输 入 特 性	Min	Type	Max	Notes
输入电压范围	10	12/28	40	Vdc
	18	28/48	72	
欠压保护点	6		9	10-40VIN
	13		18	16-40VIN
遥控功能		ON		CNT 悬空或接TTL高电平
		OFF		CNT 与-Vin 相连或接TTL低电平
遥控电平			1.2 V	
输 出 特 性	**Min**	**Type**	**Max**	**Notes**
输出电压精度		±0.5%	±1%	
负载效应		±0.2%	±1%	
源效应		±0.5%	±1%	
输出电压调节			±10%	
动态响应	±5%Vo Pk deviation 400μS settling time			25~50~25% Load 75~50~75% Load
短路保护	长期短路自恢复			
综 合 特 性	**Min**	**Type**	**Max**	**Notes**
隔离电压（注 2）	1500Vdc			输入与输出 Input-Output
	1500Vdc			输入与壳 Input-Case
	500Vdc			输出与壳 Output-Case
绝缘电阻	100 MΩ			500VDC
开关频率		330KHz		
平均故障间隔时间		5×10^5Hrs		Mil HDBK 217F Tc=25℃
工作壳温 AG 级	-40℃		+105℃	
工作壳温 AHII 级	-55℃		+105℃	
工作壳温 AK 级	-55℃		+125℃	
储存温度	-55℃		+125℃	
相对湿度	5%		95%	
重量		78 g		标准和B型
		88g		T和F型

注 1：纹波噪声采用 20MHz 带宽、平行线法测试；

注 2：测试漏电流为 0.5mA；

序号	检验项目	试验方法	试验条件	要求		
				AK 级	AHII 级	AG 级
1	内部目检	GJB548 方法 2017	-	100%	100%	100%
2	高温贮存	GJBI50.3	125℃，48h	100%	100%	-
3	低温贮存	GJBI50.4	-55℃，48h	100%	100%	-
4	温度循环	GJB548 方法 1010	条件 B	100%	100%	-
5	稳态加速度	GJB360 方法 212	Y1 方向，3000g，1min	100%	100%	-
6	中间电测试	产品详细规范	常温	100%	100%	100%
7	老炼	产品详细规范	最高额定工作温度条件 160h	100%	-	-
			最高额定工作温度条件 96h	-	100%	-
			最高额定工作温度条件 48h	-	-	100%
8	振动	GJB150.16	正弦，10Hz-55Hz，振幅为 0.35mm，X、Y、Z 三个方向各 30min	100%	100%	--
9	冲击	GJB150.18	半正弦波；加速度：60g±5g；时间：6ms；X、Y、Z 三个方向各 2 次	100%	100%	--
10	最终电测试	产品详细规范	常温工作	100%	100%	100%
			低温工作	100%	100%	100%
			高温工作	100%	100%	100%
11	外部目检	GJB548 方法 2009	-	100%	100%	100%

型号列表

型号	输入电压范围（Vdc）	输出电压（Vdc）	输出电流（A）	纹波噪声（mv）	典型效率	容性负载（μF）
CJQ100-28S3V3W	10-40Vdc	3.3	20	100	88%	10000
CJQ100-28S5W	10-40Vdc	5.05	20	100	90%	10000
CJQ100-28S12W	10-40Vdc	12	8.3	200	90%	4700
CJQ100-28S15W	10-40Vdc	15	6.67	200	90%	4700
CJQ100-28S24W	10-40Vdc	24	4.17	240	90%	1000
CJQ100-28S28W	10-40Vdc	24	3.57	280	90%	1000
CJQ100-28S48W	10-40Vdc	48	2.08	480	89%	470
CJQ150-28S12W	10-40Vdc	12	12.5	200	90%	4700
CJQ150-28S15W	10-40Vdc	15	10	200	90%	4700
CJQ150-28S24W	10-40Vdc	24	6.25	240	90%	1000
CJQ150-28S28W	10-40Vdc	24	5.36	280	90%	1000
CJQ150-28S48W	10-40Vdc	48	3.13	480	89%	470
CJQ150-28S3V3	16-40Vdc	3.3	30	100	90%	10000
CJQ150-28S5	16-40Vdc	5.05	30	100	90%	10000
CJQ150-28S12	16-40Vdc	12	12.5	200	92%	4700
CJQ150-28S15	16-40Vdc	15	10	200	92%	4700
CJQ150-28S24	16-40Vdc	24	6.25	240	91%	1000
CJQ150-28S28	16-40Vdc	28	5.36	280	91%	1000
CJQ150-28S48	16-40Vdc	48	3.13	480	90%	470
CJQ200-28S12B	16-40Vdc	12	16.67	200	92%	4700
CJQ200-28S15B	16-40Vdc	15	13.33	200	92%	4700
CJQ200-28S24B	16-40Vdc	24	8.33	240	92%	1000
CJQ200-28S28B	16-40Vdc	28	7.14	280	92%	4700
CJQ200-28S48B	16-40Vdc	48	4.17	480	90%	680
CJQ240-28S5B	16-40Vdc	5.05	48	100	90%	10000
CJQ240-28S8B	16-40Vdc	8.00	30	150	91%	10000
CJQ240-28S12B	16-40Vdc	12	20	200	92%	4700
CJQ240-28S15B	16-40Vdc	15	16	200	92%	4700

CJQ240-28S24B	16-40Vdc	24	10	240	91%	2200
CJQ240-28S28B	16-40Vdc	28	8.57	280	91%	2200
CJQ240-28S48B	16-40Vdc	48	5	480	90%	1000
CJQ350-28S8B	16-40Vdc	8.00	43	150	91%	10000
CJQ300-28S12B	16-40Vdc	12	25	200	92%	4700
CJQ300-28S15B	16-40Vdc	15	20	200	92%	4700
CJQ300-28S24B	16-40Vdc	24	12.5	240	91%	1000
CJQ300-28S28B	16-40Vdc	28	10.7	280	91%	1000
CJQ300-28S48B	16-40Vdc	48	6.25	480	90%	470
CJQ400-24S12	16-40Vdc	12	33.33	200	92%	6800
CJQ400-24S15	16-40Vdc	15	26.6	200	92%	6800
CJQ400-24S24W	10-40Vdc	24	16.6	240	91%	4700
CJQ400-24S28W	10-40Vdc	28	14..2	280	91%	4700

■说明：仅列出典型型号，其它型号，请确定功率，输入电压及输出电压，致电我公司。
另外有输入电压 18-72V 和 100-200V 及 180-425V 产品咨询客服

机械图及管脚说明（Unit：mm/ inch）

标准封装

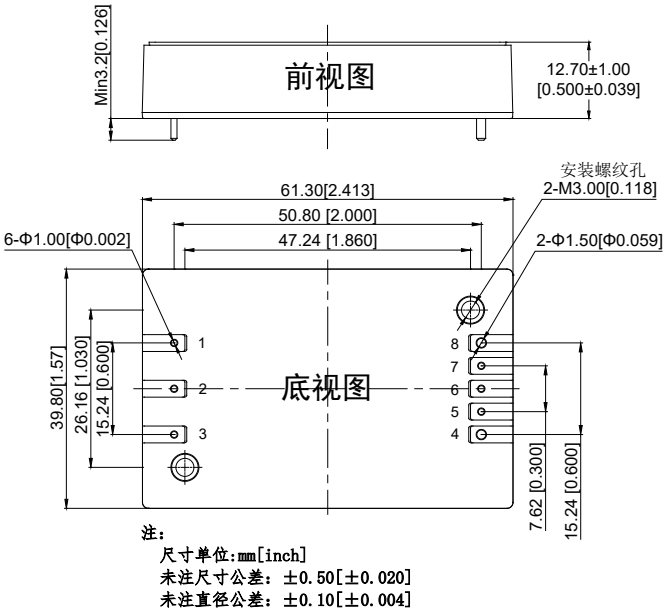

尾缀 B 封装

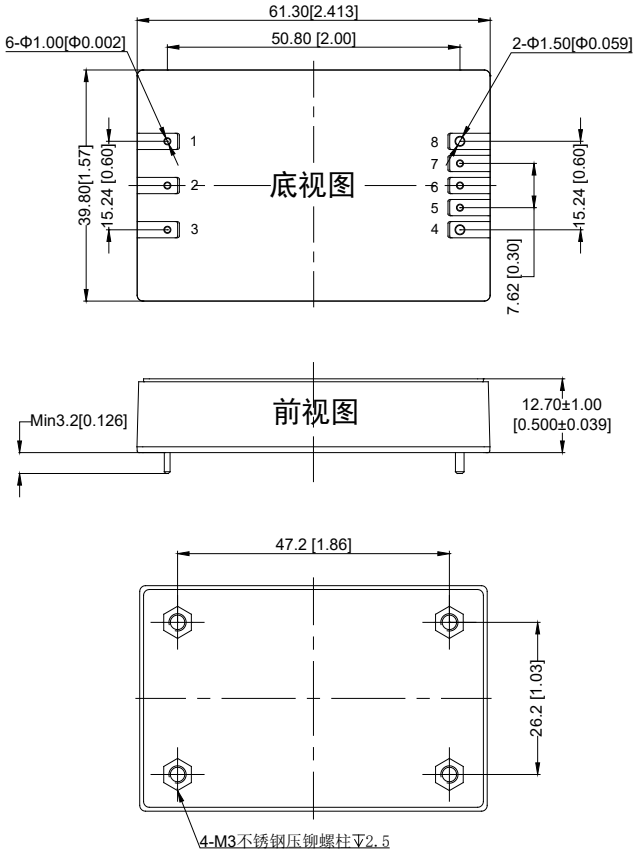
61.30[2.413]
50.80 [2.00]
6-Φ1.00[Φ0.002]
2-Φ1.50[Φ0.059]
39.80[1.57]
15.24 [0.60]
底视图
15.24 [0.60]
7.62 [0.30]
Min3.2[0.126]
前视图
12.70±1.00
[0.500±0.039]
47.2 [1.86]
26.2 [1.03]
4-M3不锈钢压铆螺柱∓2.5

尾缀 T 封装

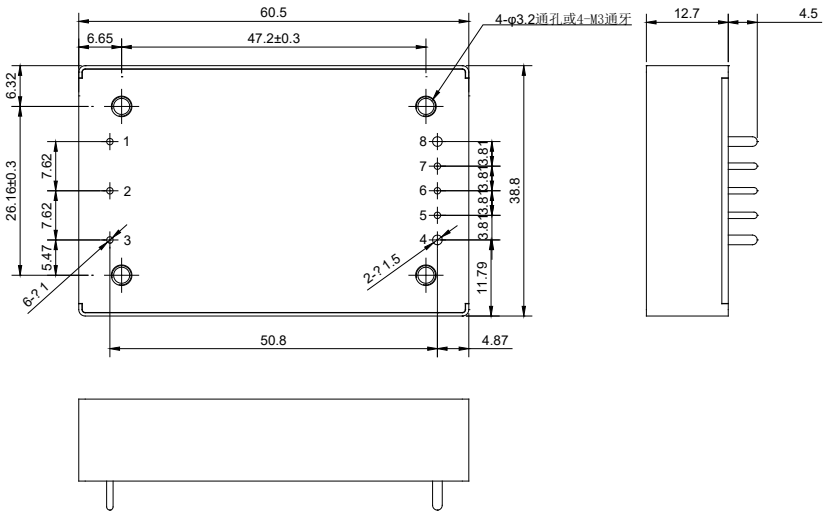
60.5
6.65
47.2±0.3
4-φ3.2通孔或4-M3通牙
12.7
4.5
6.32
26.16±0.3
7.62
7.62
5.47
6-?1
2-?1.5
38.8
11.79
50.8
4.87

尾缀 F 封装

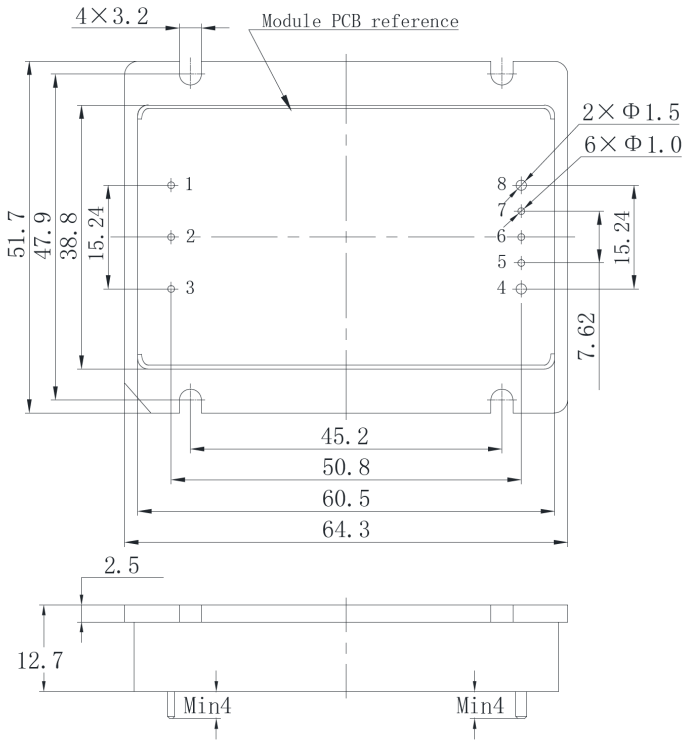

管脚	1	2	3	4	5	6	7	8
定义	-Vin	CNT	+Vin	+Vo	+S	TRIM	-S	-Vo
说明	负输入	遥控端	正输入	正输出	正遥测	调整端	负遥测	负输出

注:安装定位尺寸公差按 GB/T1804-2000 F 级标准、外型尺寸公差按 GB/T1804-2000 C 级标准，尾缀为 V 的产品是通孔产品，没有螺纹。